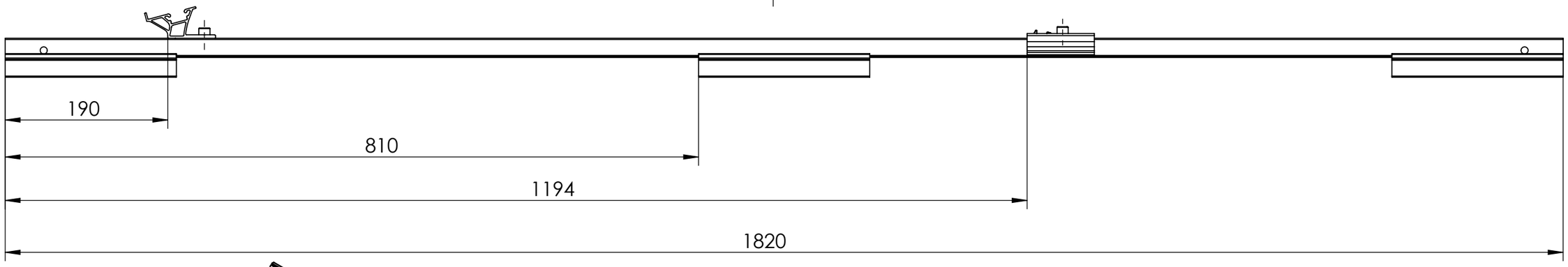

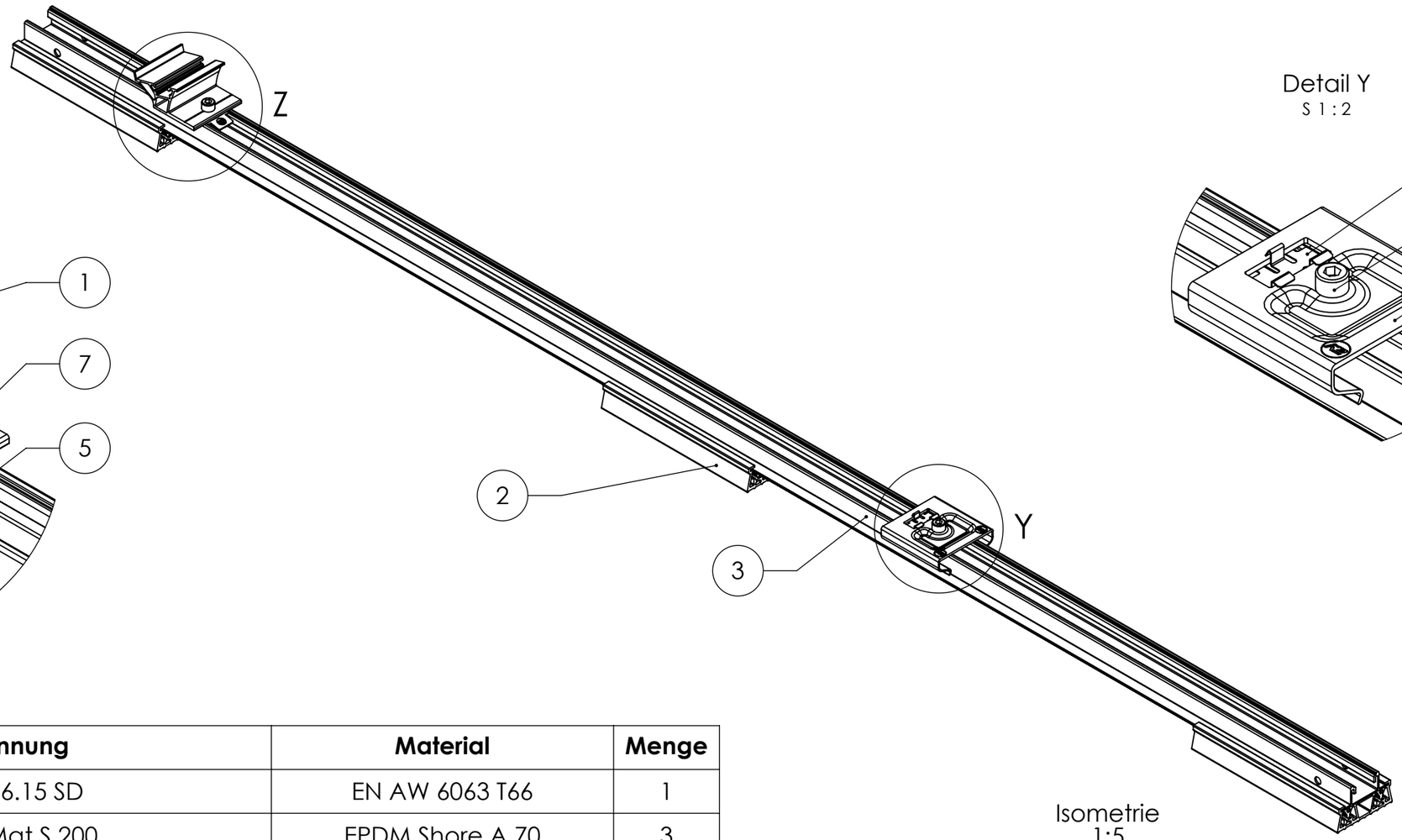

Isometrie
1:5

Detail Z
1 : 2

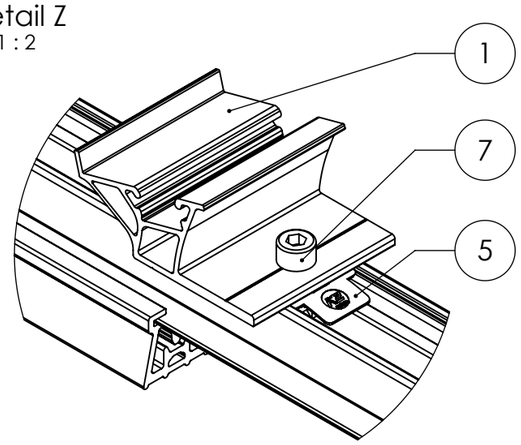

Detail Y
S 1 : 2

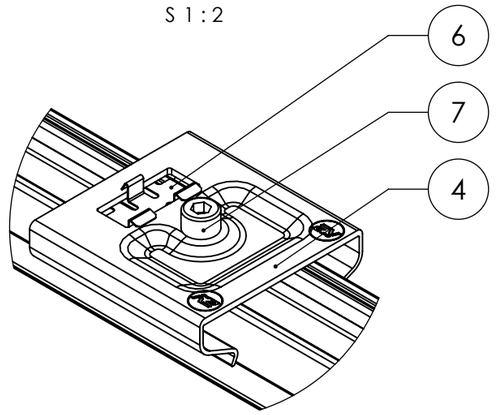

Pos.-Nr.	Benennung	Material	Menge
1	Dome 6.15 SD	EN AW 6063 T66	1
2	Dome Mat S 200	EPDM Shore A 70	3
3	Dome 6 BasicRail 1,82m	EN AW 6063 T66	1
4	Dome 6 EndPlate	EN AW 6063 T4	1
5	MK2	1.4301/TPC	2
6	Dome 6 Clip	1.4310 C1300	1
7	Zylinderschraube mit UKV ähn. ISO4762 - M8x20	A2-70	2

K2 Systems GmbH
Haldenstr. 1
71272 Renningen
Deutschland
+49 7159 42059-0

Benennung:
Datenblatt S-Dome 6.15 Base Set
Vormontage

	Name	Datum	Material:	Art-Nr.:	A3
Erstellt	M. Schuler	08.03.2024	siehe Tabelle	2004501	
Freigegeben	S. Frey	18.11.2024	Oberfläche: -	Zng-Nr.: 07-443-04	Alle Maße in mm
Letzte Änd.	M. Schuler	18.11.2024	Gewicht: ca. 2368.0 g/Stk; Maßstab: 1:5		Seite 1 von 1

Diese Zeichnung ist Eigentum der K2 Systems GmbH. Sie ist urheberrechtlich geschützt und darf nur mit ausdrücklicher Genehmigung vervielfältigt oder an Dritte weitergegeben werden!